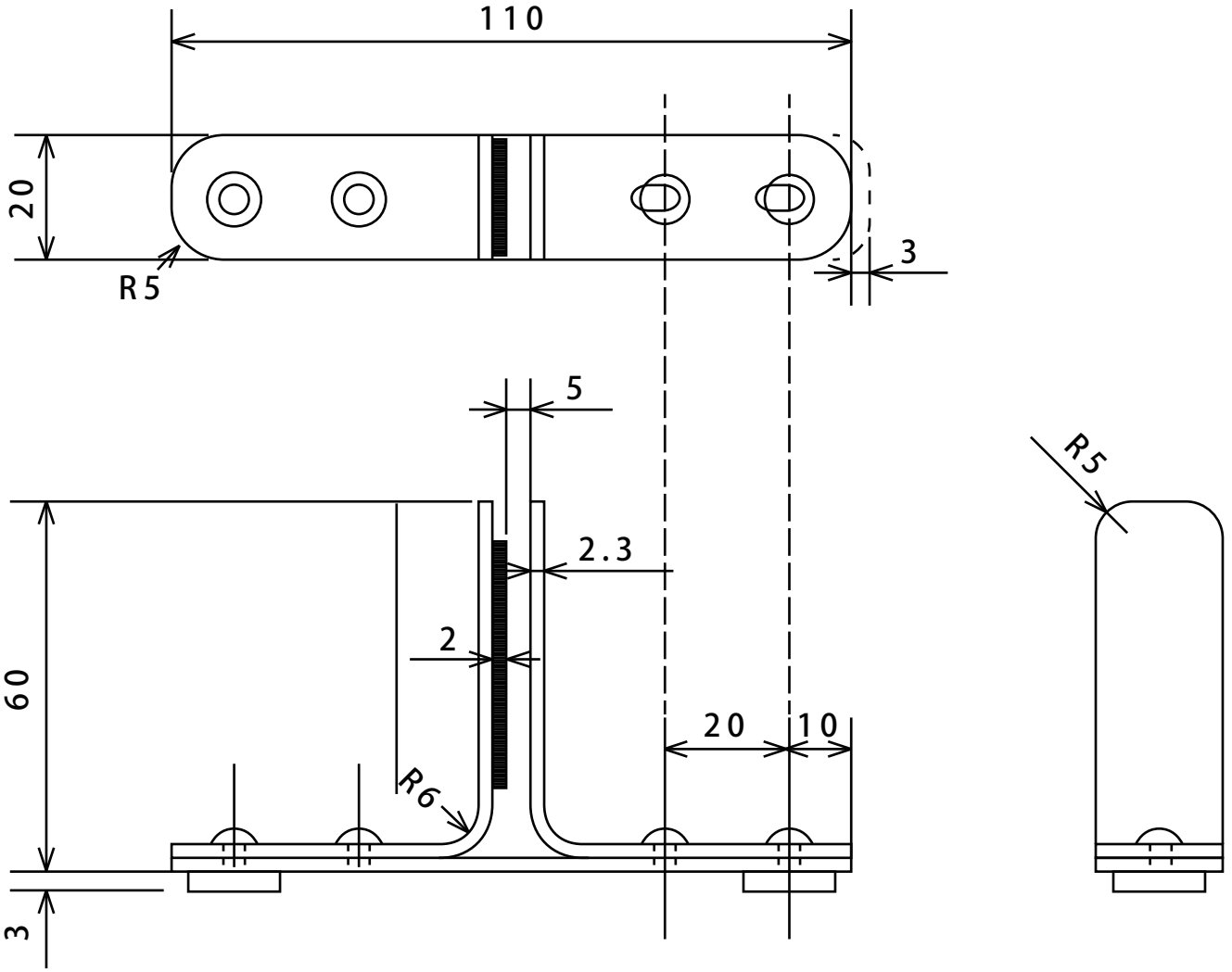長さ　110ミリ